入口圧力範囲［ＭＰａ］	０．０７～１．５６
使用温度範囲［℃］	－２５～＋６０

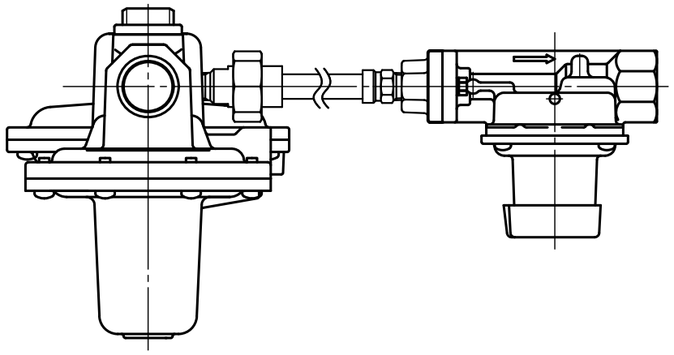

別売品

部品名	数量	材質	摘要
フレキ管セット	1	SUS304他	

同梱部品

部品名	数量
中圧フレキ用パッキン	1
防水カバー（小）	1
Ｏリング（ＪＩＳ　Ｐ１８）	1
メータユニオン	2
検査孔付ネジガス栓	2

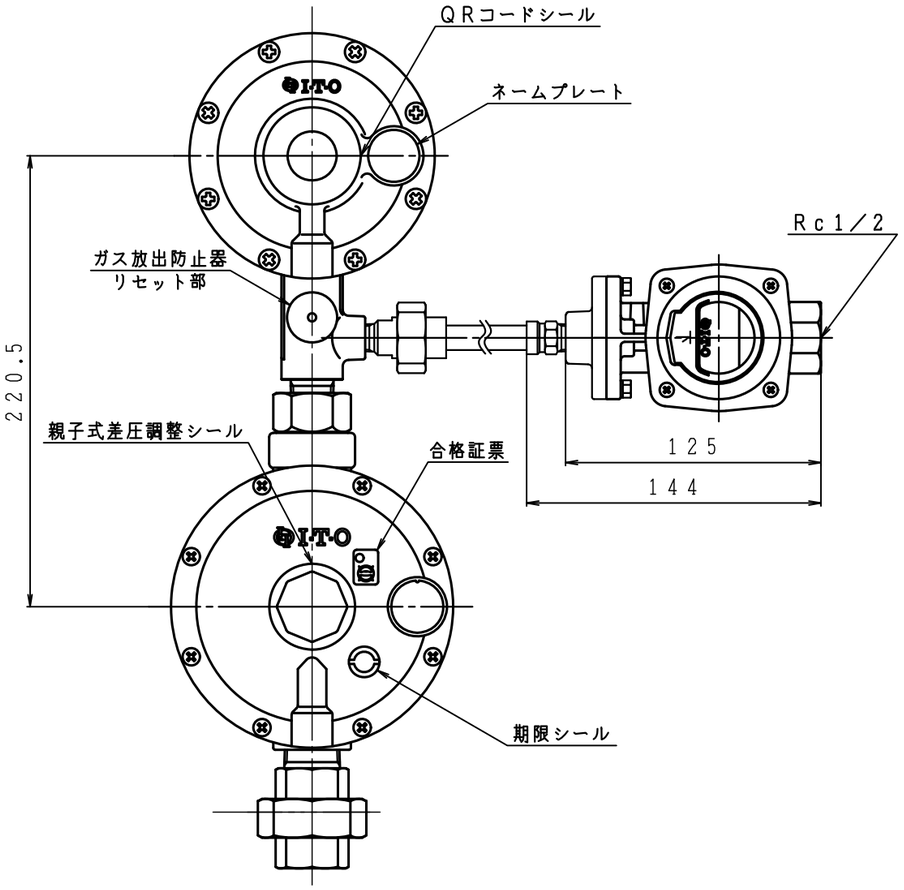

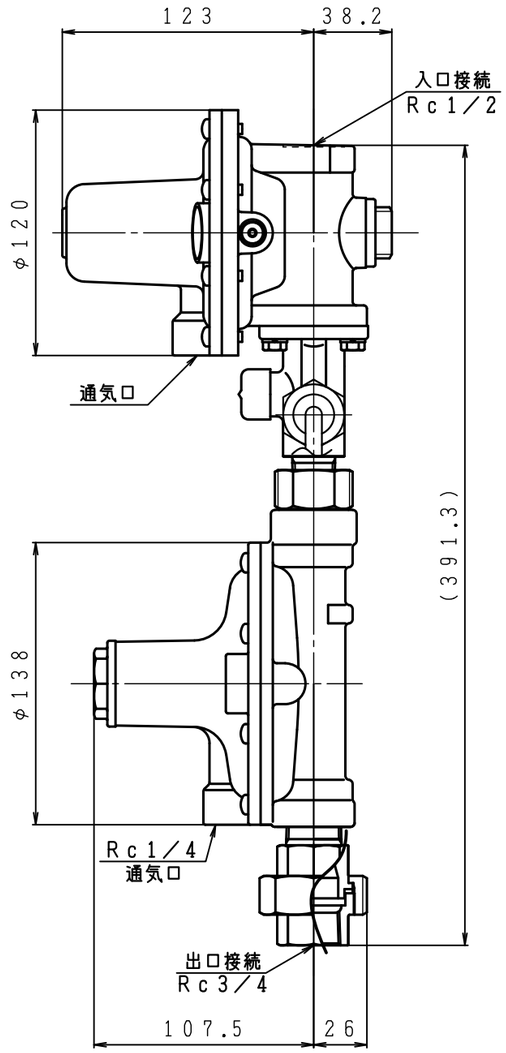

※寸法は参考値で記載しています。

型　式	ＢＲＶ－２０ＡＨＬ
名　称	親子式差圧二段式一体型調整器
図　番	BRV-20AHL-Q-02
製　図	２０２５年　６月　４日

尺　度	図面サイズ	図　法
１：３	Ａ３	第３角法

I·T·O株式会社